B

30 100 822 - **2**

Eltako ELECTRONICS

RS485 - dimmeractor lichtsferensturing FLS12/1-10V voor elektronische ballasten (EVG) 1-10V

CE

Dimmeractor met 1 kanaal, 1 contact NO niet potentiaalvrij 600VA en met een 1-10V stuuruitgang 40mA. Slechts 0,9 Watt stand-by verlies.
Kan tot 40 lichtsferen memoriseren voor één groep TL lampen met 1-10V elektronische ballasten.

Modulair toestel voor montage op Din-rail DIN-EN 60715 TH35.
1 module = 18mm breed en 58mm diep.

De modernste hybridetechniek verenigt de voordelen van een onverslijtbare elektronische aansturing met een hoog schakelvermogen van speciale relais.

Schakeling in de nuldoorgang wat de levensduur van de contacten ten goede komt.

Bij een stroompanne worden de ingestelde schakelingen en de lichtintensiteit gememoriseerd en opnieuw ingeschakeld bij terugkeer van de voedingsspanning.

Aansluiting aan de Eltako RS485-Bus, klemmen RSA en RSB.Men kan tot 128 kanalen op die manier aansluiten.

Dankzij het gebruik van bistabiele relais ontstaat er geen spoelvermogenverlies noch opwarming, zelfs bij ingeschakelde toestand.

Na de installatie volgt een korte automatische synchronisatie. Gelieve een wachttijd te respecteren alvorens de verbruiker aan het net aan te sluiten.

Functie van de FLS12/1-10V

Alle FLS12 in een kamer kunnen samen geschakeld worden om lichtsferen te creëren, waarbij de helderheid per lampengroep manueel ingesteld moet worden en de lichtsfeer daarna ingeleerd wordt. Zo kunnen er tot 40 lichtsferen vastgelegd worden. **Men kan tot 10 lichtsferen sequentieel oproepen enkel met één drukknop, en 30 andere lichtsferen worden met andere drukknoppen direct opgeroepen.**

Iedere FLS12 of ook groepen van FLS12 kunnen bijkomend individueel geschakeld worden en gedimd worden. In totaal zijn er per FLS12 tot 35 lichtsfeer-drukknoppen en individuele drukknoppen beschikbaar. Het oproepen van een lichtsfeer overbrugt een individuele instelling.

Een gelijkaardig ingeleerde zendmodule FSM12 of FSM61 heeft dezelfde functie als een lichtsfeerdrukknop. Afhankelijk van de gebeurtenis, of tijdsafhankelijke sturingen kunnen daarmee desbetreffend opgeroepen worden.

Functie draaischakelaars

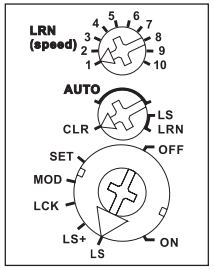

Aansluitvoorbeeld van verschillende wireless actoren

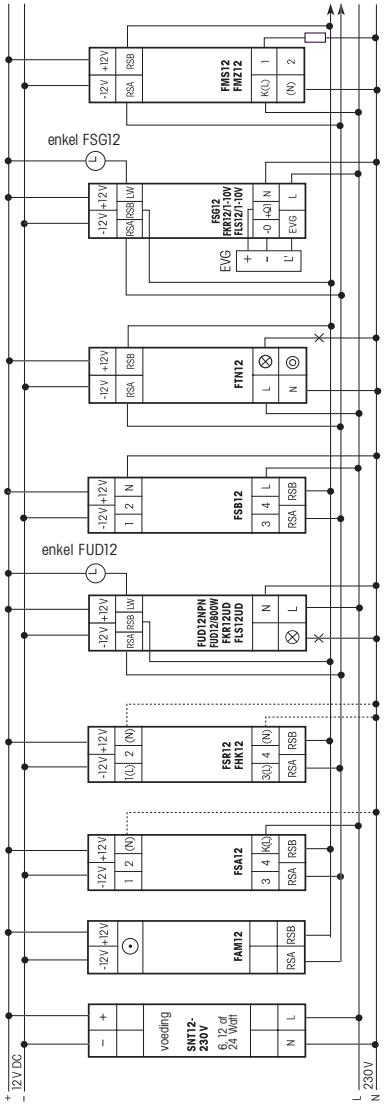

Inleren van een draadloze sensor in een schakelactor

Alle sensoren, zoals zenddrukknoppen, handzenders, zendmodules, deur- en venstercontacten, draadloze schakelklokken en bewegings- en helderheidssensoren moeten in de actoren (dimmers, impulsschakelaars en relais) ingeleerd worden, zodat deze hun bevelen herkennen en kunnen uitvoeren.

Actor FLS12 inleren

⚠ Voor het inleren is ook de netaansluiting N/L vereist.

Bij de levering is het geheugen leeg. Mocht men eraan twijfelen of er al iets ingeleerd werd, dan moet **men het geheugen volledig wissen:**
De middelste draaischakelaar op CLR plaatsen. De LED knippert fel. Vervolgens moet men de bovenste draaischakelaar, binnen de 10 seconden 3 maal tot de rechtse aanslag draaien en terug (draaien in uurwijzerzin). De LED stopt met knipperen en dooft na 2 seconden. Alle reeds ingeleerde sensoren zijn nu gewist.

Om één enkele sensor te wissen, doet men hetzelfde zoals bij het inleren, behalve moet men de middelste draaischakelaar op CLR plaatsen in plaats van LRN en de desbetreffende sensor bedienen. De fel knipperende LED dooft.

Het inleren van lichtsferen is slechts mogelijk na het uitvoeren van de complete elektro installatie. Voor een functie test moet men de onderste draaischakelaar van alle FLS12 op 'ON' respectievelijk op 'OFF' plaatsen.

1. Eerst wordt in alle FLS12, welke gebruikt worden voor de lichtsferensturing van een kamer, een **richtingsdrukknop ingeleerd**. Dit kan een toets zijn van een zenddrukknop FT4 of van een handzender FHS8 of FHS12.

1a. **Inleren van de "inleerdrukknop"**
Hiervoor moet men de bovenste inleerdraaiknop LRN op positie 5 en de middelste draaischakelaar op 'LRN' plaatsen. De LED op de FLS12 knippert regelmatig. Daarna de toets boven of onder kort indrukken en de LED op de FLS12 dooft. Vanaf nu kunnen we met deze "inleerdrukknop" de gewenste helderheden van de verschillende lichtsferen instellen.

1b. **Inleren van de sequentiële lichtsferen drukknop**
Hiervoor moet men de bovenste inleerdraaiknop LRN op positie 3 en de middelste draaischakelaar op 'LRN' plaatsen. De LED op de FLS12 knippert regelmatig. Daarna de toets boven of onder kort indrukken en de LED op de FLS12 dooft.
Met de zo juist ingeleerde sequentiële lichtsferen drukknop kunnen later de sequentiële lichtsferen opgeroepen worden. Een dubbele klik boven schakelt alle verlichtingsgroepen in op volle helderheid. Daarna kunnen de lichtsferen in stijgende (bediening boven) of in dalende (bediening onderaan) volgorde opgeroepen worden. De sequentiële lichtsferen drukknop kan niet bijkomend met direct op te roepen lichtsferen ingesteld worden

2. Daarna bij alle FLS de onderste draaischakelaar op LOCK ('LCK') plaatsen.

3. **Inleren van sequentieel oproepbare lichtsferen**

3a. De middelste draaischakelaar op 'AUTO' plaatsen.

3b. De onderste draaischakelaar op 'MOD' plaatsen.

3c. De bovenste draaischakelaar op de gewenste lichtsfeer positie (1 tot 10) plaatsen.

3d. Met de bij aanvang ingeleerde "inleerdrukknop" de gewenste helderheid instellen.
Ook wanneer de verlichtingsgroep in een lichtsfeer uitgeschakeld moet zijn, moet deze nu ingeleerd worden indien met de "inleerdrukknop" onderaan uitgeschakeld wordt.

3e. De onderste draaischakelaar op 'SET' plaatsen, de LED van de FLS licht op gedurende 2 seconden en dooft.

Om meerdere lichtsferen te memoriseren, moet men herbeginnen vanaf 3b.

4. **Inleren van direct oproepbare lichtsferen**

4a. De onderste draaischakelaar op 'LS+' plaatsen.

4b. De bovenste draaischakelaar instellen op de gewenste dimsnelheid.
1 = zeer langzaam tot 10 = zeer snel
Indien men hier nog niet veel ervaring in heeft, raden wij positie 5 aan.

4c. De middelste draaischakelaar op 'AUTO' plaatsen.

4d. Met de bij aanvang ingeleerde "inleerdrukknop" de gewenste helderheid instellen.
Ook wanneer de verlichtingsgroep in een lichtsfeer uitgeschakeld moet zijn, moet deze nu ingeleerd worden indien met de "inleerdrukknop" onderaan uitgeschakeld wordt.

4e. De middelste draaischakelaar op 'LS' plaatsen, de LED knippert regelmatig.

4f. De gewenste lichtsfeerdrukknop bedienen en de LED van de FLS dooft.

Om meerdere lichtsferen te memoriseren, moet men herbeginnen vanaf 4b.

Voor normaal gebruik moet men de middelste draaischakelaar op 'AUTO' plaatsen en de bovenste draaischakelaars allemaal op hetzelfde aantal ingeleerde sequentiële lichtsferen plaatsen.

Met de onderste draaischakelaar kan men iedere verlichtingsgroep van de automatische werking beïnvloeden:

ON = Licht aan met volle helderheid.

LS = Lichtsferen zijn enkel oproepbaar en kunnen niet gewijzigd worden.

LS+ = Lichtsferen zijn oproepbaar en kunnen via de "inleerdrukknop" tijdelijk gewijzigd worden.

OFF = Licht uit.

Indien er enkele verlichtingsgroepen tijdelijk manueel beïnvloed moeten worden, dan moet er een extra richtingsdrukknop voor één of meerdere FLS12 ingeleerd worden, zoals in '1a' beschreven. In totaal kunnen tot 4 drukknoppen per FLS ingeleerd worden, en dit zonder de 40 geheugenplaatsen van de lichtsferen te verminderen. Indien minder lichtsferen ingeleerd werden, dan kan men het desbetreffend aantal drukknoppen verhogen.

Centrale sturingsfuncties worden zoals lichtsferen ingeleerd. Voor 'centraal uit' is het inleren nodig bij alle verlichtingsgroepen in de positie 'uitgeschakeld' en voor 'centraal aan' is het inleren nodig op een gewenste helderheid.

Noodverlichtingshelderheid: zolang de stuuringang NB met 12V DC verbonden is, wordt op de maximale helderheid geregeld. Gelijkaardige zendsignalen worden dan genegeerd.

⚠ Indien een actor klaar is om in te leren (de LED knippert rustig) dan wordt het eerstkomende signaal ingeleerd. Men moet er dus zeker goed op letten dat tijdens de inleerfaze geen andere sensoren bediend worden!

Opgelet!

Deze toestellen mogen enkel en alleen geïnstalleerd worden door een gediplomeerde electro-vakman!

10/2009 Wijzigingen voorbehouden.