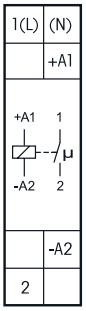

Aansluitvoorbeeld

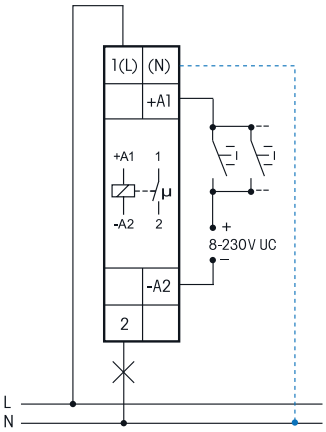

Als N aangesloten is,
is de contactschakeling
in de nuldoorgang actief.

Meer informatie en andere talen :
http://eltako.com/redirect/ER12DX-UC

Technische gegevens blz. 12-16.
Behuizing voor handleiding GBA14
zie toebehoren deelcataloog Z.

ER12DX-UC

1 NO contact potentiaalvrij 16 A/250 V AC, 230 V LED lampen tot 600W, gloeilampen 2000 W.
Geen stand-by verlies.

Modulair toestel voor montage op Din-rail DIN-EN 60715 TH35.
1 module = 18 mm breed, 58 mm diep.
De modernste hybridetechniek verenigt de voordelen van een onverslijtbare elektronische aansturing met een hoog schakelvermogen van speciale relais.
Met de Eltako-Duplex-technologie (DX) kunnen de normaalgezien potentiaalvrije contacten bij het schakelen van 230V-wisselspanning 50 Hz toch in de nuldoorgang schakelen en zodoende het slijten drastisch verminderen. Hiertoe gewoon de N-draad aan de klem (N) en L aan 1(L) aansluiten. Daardoor is er een bijkomend stand-by verlies van slechts 0,1 Watt.
Bij gebruik van het contact voor het sturen van de schakeltoestellen, die zelf niet in de nuldoorgang schakelen, mag (N) niet aangesloten worden omdat de bijkomende sluitvertraging anders het tegendeel bewerkstelligt.
Universele stuurspanning 8..230 V UC.
Zeer gering schakelgeluid.
Aanstuuraanduiding d.m.v. LED.
De klemmenaansluiting is identiek aan deze van de elektromechanische schakelrelais R12-100-.
Dankzij het gebruik van een bistabiel relais ontstaat er geen spoelvermogenverlies noch opwarming zelfs bij ingeschakelde toestand.
Het relaiscontact kan bij de ingebruikname open of gesloten zijn en synchroniseert zichzelf bij de eerstvolgende bediening.
Dit relais is niet geschikt als terugmelding met de schakelspanning van een dimmer. Hiervoor enkel het relais ESR12DDX-UC, ESR12NP-230V+UC of ESR61NP-230V+UC gebruiken.

Deze elektronica heeft geen eigen stroomvoorziening nodig en dus geen stand-by verlies. Bij het sluiten van het stuurcontact wordt een microcontroller geactiveerd, die het bistabiele relais in de juiste richting schakelt. Bij het openen van het stuurcontact of het wegvallen van de stuurspanning wordt teruggeschakeld.

ER12DX-UC	Schakelrelais, 1 NO 16 A	**Art. nr. 22100002**