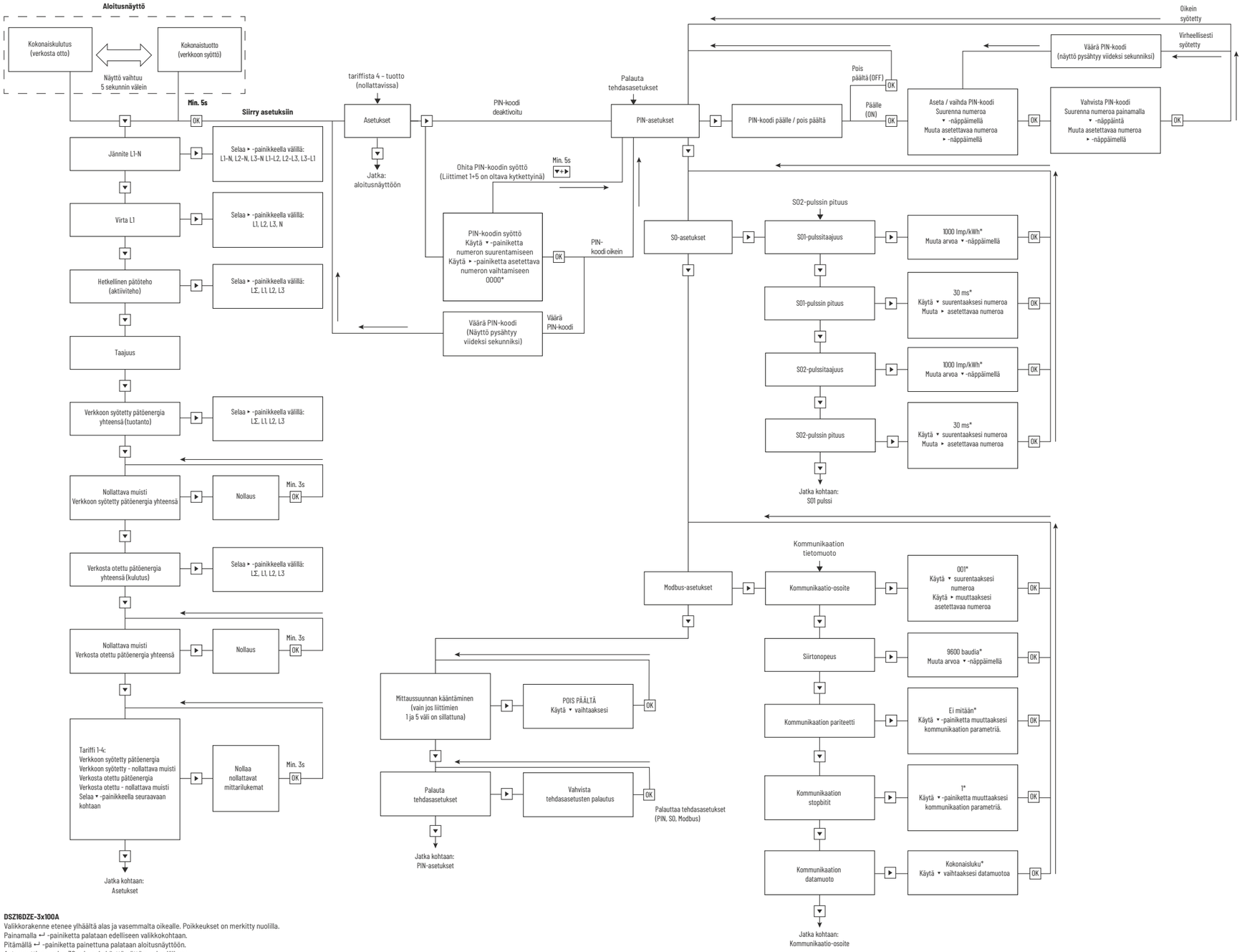

DSZ16DZE-3x100A
Valikkorakenne etenee ylhäältä alas ja vasemmalta oikealle. Poikkeukset on merkitty nuolilla.
Painamalla ↵ -painiketta palataan edelliseen valikkokohtaan.
Pitämällä ↵ -painiketta painettuna palataan aloitusnäyttöön.
Automaattinen paluu 30 sekunnin käyttämättömyyden jälkeen.
* merkityt arvot ovat esiasetettuja oletusarvoja.