D
61 100 800 - 2

Eltako ELECTRONICS

1-10V-Steuer-Dimmschalter SDS61/1-10V für EVG

Diese Geräte dürfen nur durch eine Elektrofachkraft installiert werden, andernfalls besteht Brandgefahr oder Gefahr eines elektrischen Schlages!

Temperatur an der Einbaustelle:
-20°C bis +50°C.
Lagertemperatur: -25°C bis +70°C.
Relative Luftfeuchte:
Jahresmittelwert <75%.

gültig für Geräte ab Fertigungswoche 13/15 (siehe Aufdruck Unterseite Gehäuse)

1 Schließer nicht potenzialfrei 600VA und 1-10V-Steuerausgang 40mA. Stand-by-Verlust nur 1Watt. Dimmgeschwindigkeit einstellbar. Mit Kinderzimmer- und Schlummerschaltung. Mit Taster- oder Schalter-Ansteuerung.

Für Einbaumontage. 45mm lang, 55mm breit, 33mm tief.

Schaltung im Nulldurchgang zur Kontaktschonung.

Auch zur Ansteuerung von LED-Konvertern mit passiver 1-10V Schnittstelle ohne Hilfsspannung bis zu 0,6mA. Darüber mit Hilfsspannung.

Schalt- und Steuerspannung 230V.

Modernste Hybrid-Technik vereint die Vorteile verschleißfreier elektronischer Ansteuerung mithoher Leistung von Spezialrelais.

Die Ein- und Ausschaltung der Last erfolgt mit einem bistabilen Relais an dem Ausgang EVG. Schaltleistung Leuchtstofflampen oder NV-Halogenlampen mit EVG 600VA.

Durch die Verwendung eines bistabilen Relais gibt es auch im eingeschalteten Zustand keine Spulen-Verlustleistung und keine Erwärmung hierdurch.

Nach der Installation die automatische kurze Synchronisation abwarten, bevor der geschaltete Verbraucher an das Netz gelegt wird.

Kurze Steuerbefehle schalten ein/aus, permanente Ansteuerung verändert die Helligkeit bis zu dem maximalen Wert. Eine Unterbrechung der Ansteuerung ändert die Dimmrichtung.

Die eingestellte Helligkeitsstufe bleibt beim Ausschalten gespeichert.

Bei einem Stromausfall werden die Schaltstellung und die Helligkeitsstufe gespeichert und wird gegebenenfalls bei Wiederkehr der Versorgungsspannung eingeschaltet.

Funktions-Drehschalter

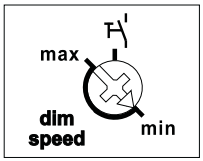

Mit dem dim speed-Drehschalter (nur bei Ansteuerung mit Taster) kann die Dimmgeschwindigkeit eingestellt werden.

Für den Fall, dass Lichtschalter nicht durch Lichttaster ersetzt werden können, kann der Drehschalter auf das Schaltersymbol am Rechtsanschlag gestellt werden: Wird der geschlossene Schalter wieder kurz geöffnet, dann wird gedimmt, bis er erneut kurz geöffnet wird. Ein Wechsel der Dimmrichtung erfolgt automatisch an den beiden Scheitelpunkten. Zusätzlich kann die Richtung gewechselt werden, indem der Schalter zweimal kurz geöffnet wird.

Mit Kinderzimmerschaltung (nur bei Ansteuerung mit Taster): Beim Einschalten mit längerer Tasterbetätigung wird nach ca. 1 Sekunde mit kleinster Helligkeit eingeschaltet und, solange weiter getastet wird, langsam hochgedimmt, ohne die zuletzt gespeicherte Helligkeitsstufe zu verändern.

Mit Schlummerschaltung (nur bei Ansteuerung mit Taster): Durch einen Doppelimpuls wird die Beleuchtung von der aktuellen Dimmstellung bis zur Mindesthelligkeit abgedimmt und ausgeschaltet. Die max. Dimmzeit von 60 Minuten ist von der aktuellen Dimmstellung und der eingestellten Mindesthelligkeit abhängig und kann dadurch entsprechend verkürzt werden. Durch kurzes Tasten kann während des Abdimmvorgangs jederzeit ausgeschaltet werden. Ein langes Tasten während des Abdimmvorgangs dimmt hoch und beendet die Schlummerschaltung.

Anschlussbeispiel

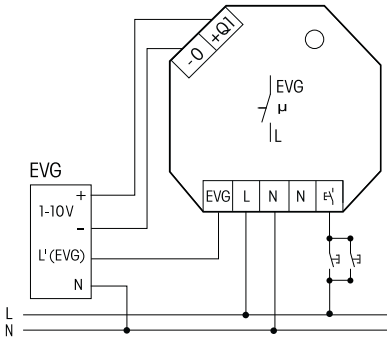

Zur Ansteuerung mehrerer LED-Konverter mit passiver 1-10V Schnittstelle ist eine zusätzliche Hilfsspannung von 12V DC erforderlich, diese kann mit einem Schaltnetzteil SNT12-230V/12V DC-0,5A bzw. SNT61-230V/12V DC-0,5A zur Verfügung gestellt werden. Desweiteren wird ein 1kOhm Widerstand benötigt.

Anschlussbeispiel mit Hilfsspannung

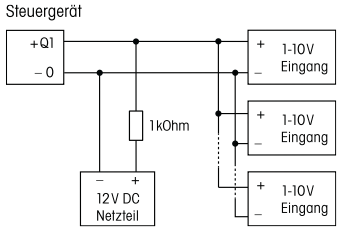

Zum späteren Gebrauch aufbewahren!

Eltako GmbH
D-70736 Fellbach
☎ +49 711 94350000
www.eltako.com

19/2015 Änderungen vorbehalten.