D CE

30 200 220 -1

Eltako

Funk-Schlüsseltaster, leitungslos,

FSTAP-al/sz

Temperatur an der Einbaustelle:
-20°C bis +50°C.
Lagertemperatur: -25°C bis +70°C.
Relative Luftfeuchte:
Jahresmittelwert <75%.

Funk-Schlüsseltaster für Aufputzmontage 70x70x43 mm. Aluminium-Druckguss, Front schwarz, Schutzart IP44. Halbzylinder Europrofil mit 2 Schlüsseln. Batterie-Lebensdauer 3-5 Jahre. Kein Stand-by-Verlust. Smart Home Sensor.

Keine externe Spannung erforderlich, daher keine Anschlussleitung.

Die Stromversorgung für mehrere Jahre übernimmt eine innenliegende 3 V-Batterie CR2032.

Zum Wechseln der Batterie muss das Gehäuse entsprechend der Montageanleitung geöffnet werden.

Das Schloss hat 2 Positionen rechts und links mit Rückkehr zur Mitte mit Hilfe einer Feder.

Der Funk-Schlüsseltaster sendet 2 auswertbare Signale, die in Funk-Aktoren eingelernt werden.

Montageanleitung:

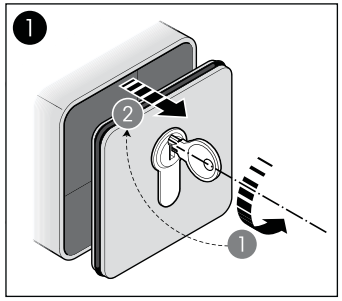

Den Schlüssel nach links drehen und den Deckel nach vorne herausziehen.

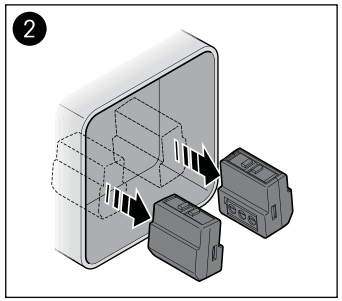

Die beiden Taster inklusive der Funkplatine aus dem Gehäuse herausnehmen, hierbei sich die Position für den korrekten Wiedereinbau merken.

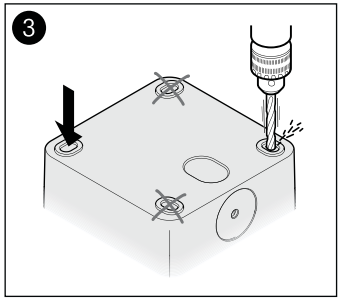

2 Löcher für die Befestigung in das Gehäuse bohren.

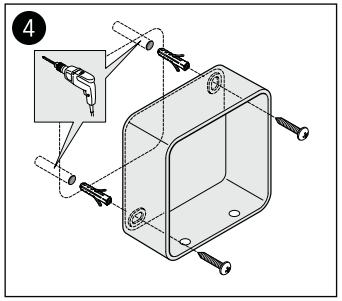

Das Gehäuse an die Wand schrauben.

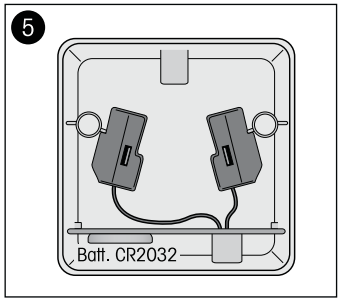

Die beiden Taster inklusive der Funkplatine wieder in das Gehäuse einsetzen, hierbei die korrekte Position beachten.

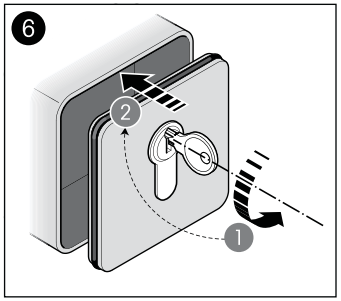

Den Schlüssel nach links drehen und den Deckel einsetzen.

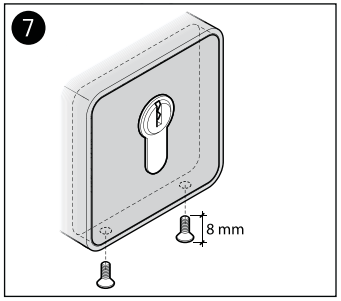

Den Deckel mit 2 Schrauben fixieren.

Die in dem Funkschlüsseltaster enthaltene Elektronik kann in alle verschlüsselbare Aktoren der Baureihe 61 und 71, sowie in das FAM14 verschlüsselt eingelernt werden.

Verschlüsselbare Aktoren tragen das Piktogramm 🔑.

Verschlüsselung aktivieren: Den beiliegenden Verschlüsselungsstecker in die beiden oberen Pads der Leiterplatte mit der Kennzeichnung V einstecken und einen der Taster betätigen.

Verschlüsselung deaktivieren: Den beiliegenden Verschlüsselungsstecker in die beiden unteren Pads der Leiterplatte mit der Kennzeichnung N einstecken und einen der Taster betätigen.

Der durchgestrichene Abfallcontainer weist darauf hin, dass Elektronik-Altgeräte nicht zusammen mit dem Haus- oder Geschäftsmüll entsorgt werden dürfen.

⚠ **Achtung: Explosionsgefahr bei unsachgemäßem Auswechseln der Batterie. Ersatz nur durch einen gleichwertigen Typ!**

Funk-Telegramme
ORG = 0x05
Data_byte3 = 0x70 = Schlüssel rechts
0x50 = Schlüssel links
0x00 = Schlüssel Mitte

enocean®

DER EINZIGARTIGE **PROFESSIONAL SMART HOME** FUNK-STANDARD

Frequenz	868,3 MHz
Sendeleistung	max. 10 mW

Hiermit erklärt Eltako GmbH, dass der Funkanlagentyp FSTAP-al/sz der Richtlinie 2014/53/EU entspricht.

Der vollständige Text der EU-Konformitätserklärung ist unter der folgenden Internetadresse verfügbar: eltako.com

Zum späteren Gebrauch aufbewahren!

Eltako GmbH
D-70736 Fellbach
Produktberatung und Technische Auskünfte:
☎ +49 711 943500-02
✉ Technik-Beratung@eltako.de
eltako.com

39/2020 Änderungen vorbehalten.