Driefazige kWh-tellers DSZ12DE-3x65 A met display, niet gekeurd en niet geijkt

CE

Maximale stroom 3x65 A, slechts 0,4 W stand-by verlies per faze.

Modulair toestel voor montage op Din-rail DIN-EN 60715 TH35
4 modules = 70 mm breed en 58 mm diep.

Nauwkeurigheidsklasse B (1%). Met pulsuitgang.

De driefazige kWh-teller, voor directe aansluiting, meet de energie aan de hand van de stroom tussen de ingangen en de uitgangen. Zijn eigenverbruik van maximum 0,4 W per faze wordt niet gemeten en niet aangeduid.

Er kunnen 1, 2 of 3 geleiders met stromen tot 65 A aangesloten worden. De aanloopstroom is 40 mA.

Er moet een N-aansluiting aanwezig zijn (3F+N).

Het 7 segment LCD display kan ook zonder voedingsspanning tot tweemaal binnen de twee weken afgelezen worden.

Het verbruik wordt aangeduid op het display door middel van een, 100 keer per kWh, knipperende balk.

Al naar gelang de reeks ook te gebruiken als dubbel tarief teller. Door 230 V aan te sluiten op de klemmen E1/E2, kan men overschakelen naar een tweede tarief.

Rechts van het display bevinden zich de toetsen MODE en SELECT, met dewelke men in het MENU kan bladeren, zoals aangegeven in de handleiding. Eerst schakelt de **achtergrondverlichting** in. Daarna kunnen de totale actieve energie per tarief, de actieve energie van de resetbare geheugens RS1 en RS2, alsook het actueel verbruik, spanning en stroom per faze aangeduid worden.

Foutmelding (false)
Indien een faze ontbreekt of bij verkeerde stroomrichting verschijnt op de display 'false' en de betreffende faze.

Aansluitvoorbeeld:
4 draadsaansluiting 3F+N

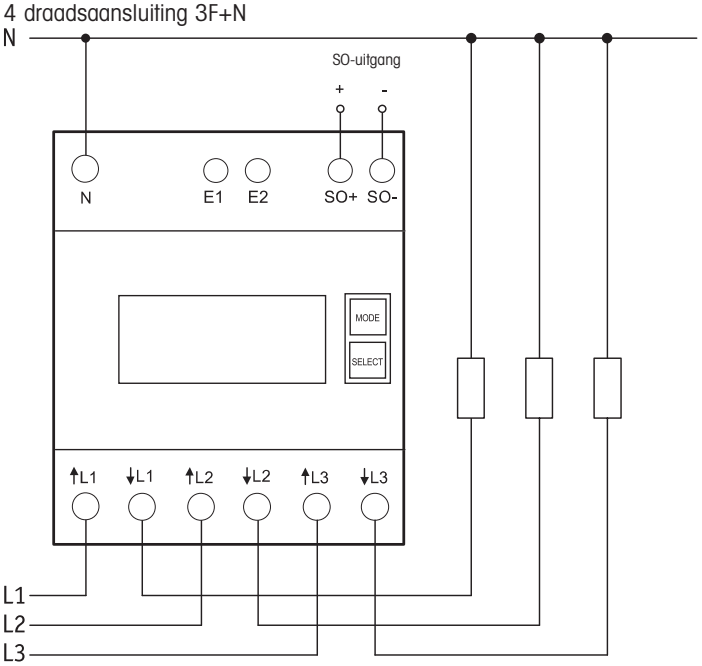

Uitleg display

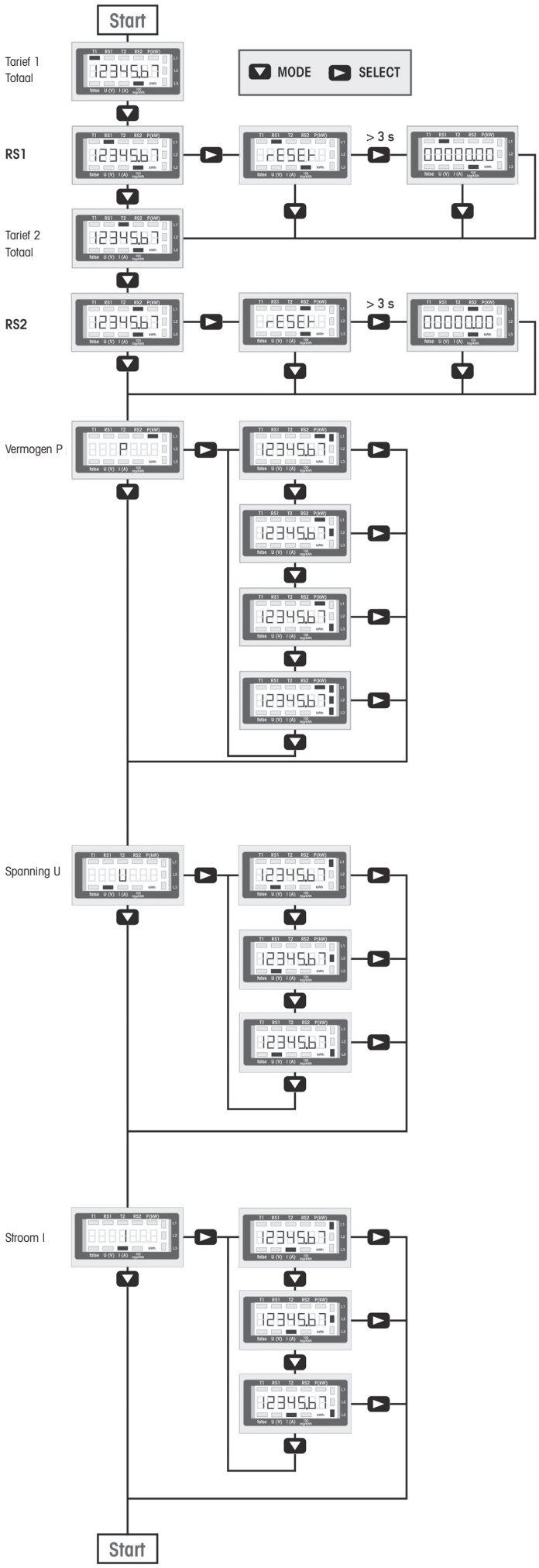

Technische gegevens	
Voedingsspanning, Tolerantie	3x230/400 V, 50 Hz, -20%/+15%
Referentie stroom I_{ref} (maximumstroom I_{max})	3x10(65) A
Eigenverbruik werkvermogen	0,4 W per faze
Aanduiding verbruik	LC display 7 digits, waarvan 1 of 2 decimalen
Nauwkeurigheidsklasse ±1%	B
Aanloopstroom volgens klasse B	40 mA
Bedrijfstemperatuur	-10/+55°C
Interface	Impulsuitgang SO volgens DIN EN62 053-31, potentaalvrij via optokoppler, max. 30 V DC/20 mA en min. 5 V DC. Impedantie 100 Ohm Impulslengte 30 ms, 1000 Imp./kWh
Verzegelbare klemafdekking	openklapbare klemafdekking
Beschermingsgraad	IP50 voor montage in verdeelkast met IP51
Maximale sectie van een geleider	N- en L-klemmen 16 mm^2, SO-klemmen 6 mm^2
CE	EN 50470

Opgelet!

Deze toestellen mogen enkel en alleen geïnstalleerd worden door een gediplomeerde electro-vakman, zo niet bestaat het gevaar van brand of elektrocutie!