FARP60-230V

min ⏻ | IP 54

Répétiteur de signal radio à 1 et 2 niveaux pour montage extérieur, 60x46 mm, 30 mm de profondeur. Perte en attente seulement 0,7 Watt.

Tension d'alimentation 230V.

Ce répétiteur est nécessaire uniquement au cas où les conditions du bâtiment empêcheraient une réception sans perturbations, ou si la distance entre sondes radio bouton-poussoir et récepteurs serait trop importante.

A la livraison le réglage standard est le mode de niveau 1. Seulement les signaux des sondes radio et des actionneurs sont reçus, contrôlés et émis à pleine puissance. Les signaux d'autres répétiteurs sont ignorés afin de réduire la quantité de données.

Une commutation vers le niveau 2 peut être obtenue après ouverture du couvercle (enlever les deux vis sur la face avant) et placement du pontage vers la droite. Maintenant les signaux d'autres répétiteurs en mode niveau 1 sont également traités. Ainsi un signal peut être reçu et amplifié à 2 reprises maximum.

Les répétiteurs radio ne demandent aucune programmation. Ils reçoivent et amplifient les signaux de toutes les sondes radio bouton-poussoir dans leur zone de réception.

Sur le côté bas il y a un presse-étoupe M12, afin de réaliser un raccordement étanche.
Le degré de protection est IP54 et la température ambiante est de -20°C à 55°C.

Montage par vis.

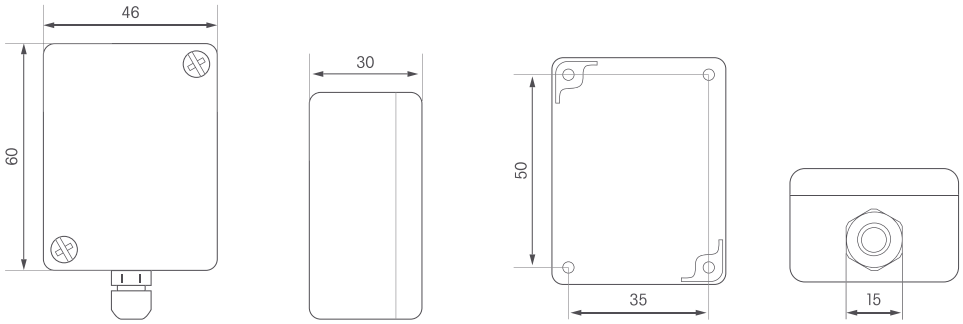

FARP60-230V	Répéiteur radio pour montage extérieur	EAN 4010312310137